"The reproduction, distribution and utilization of this document as well as the Communication of its contents to others without explicid authorization is prohibited. Offenders will be held liable for the payment of damages. All rights reserved in the event Of the grant of a patent, utility model or design."

"Weitergabe sowie Vervielfältigung dieses Dokuments, Verwertung und Mitteilung seines Inhalts sind Verboten, soweit nicht ausdrücklich gestattet. Zuwiderhandlung verpflichten zu Schadenersatz. Alle Rechte für den Fall der Patent-, Gebrauchsmuster- oder Geschmacksmustereintragung vorbehalten

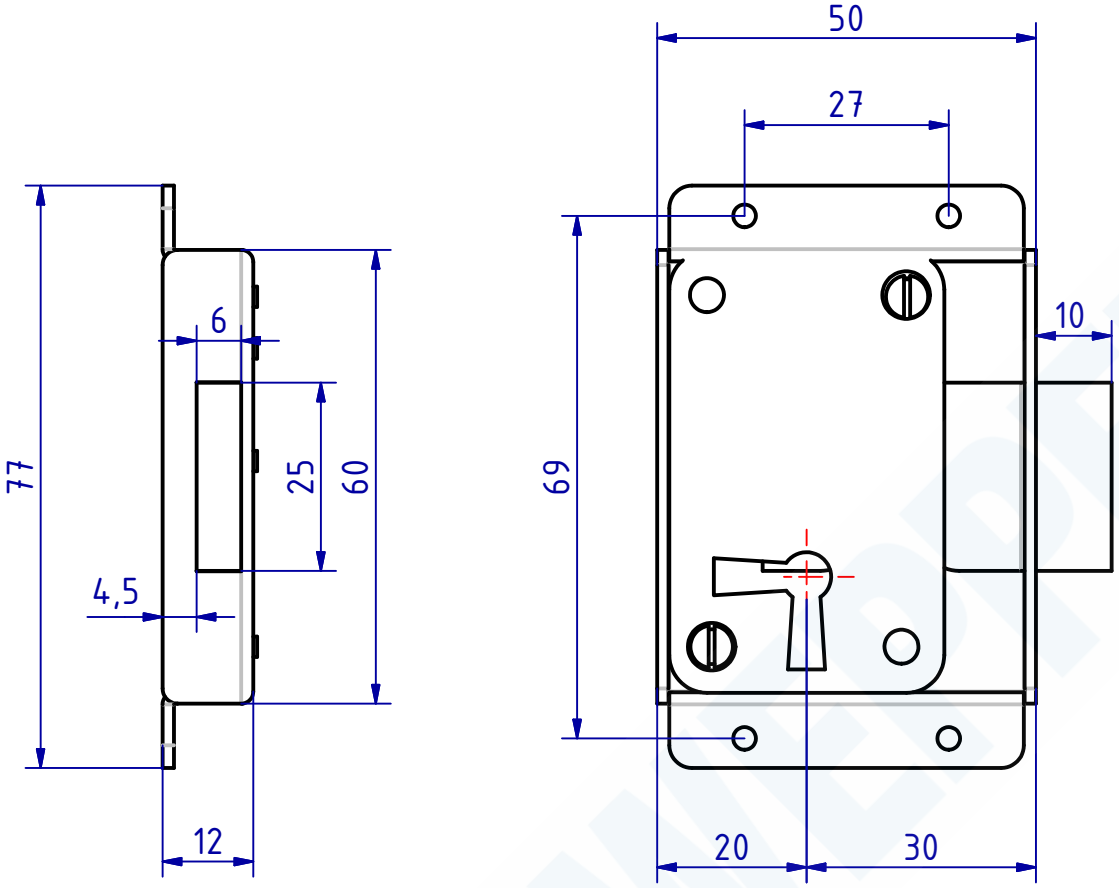

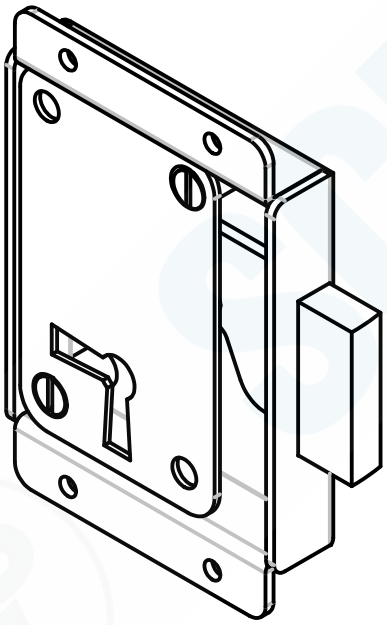

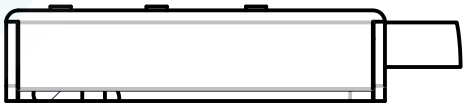

101738 Möbelkastenschloss 30mm Dorn
GSV-Nr. 3271
links
Messing matt verchromt

101738 Cupboard lock
GSV-No. 3271
backset 30mm
left hand
brass satin chromed

SCHWEPPER
Beschlag GmbH & Co. KG
Velberter Straße 83, 42579 Heiligenhaus Germany
www.schwepper.com

GSV

EDV-No.: 101738

Material:

	Datum	Name
Gez.	01.08.2019	mla
Gepr.	01.08.2019	M.Schwenk

Status	Changes	Date	Name

Technische Änderungen vorbehalten!
Subject to technical changes!

Möbelkastenschloss 30mm Dorn

GSV 3271

1

A4