"Weitergabe sowie Vervielfältigung dieses Dokuments, Verwertung und Mitteilung seines Inhalts sind Verboten, soweit nicht ausdrücklich gestattet. Zuwiderhandlung verpflichten zu Schadenersatz. Alle Rechte für den Fall der Patent-, Gebrauchsmuster- oder Geschmacksmustereintragung vorbehalten

"The reproduction, distribution and utilization of this document as well as the Communication of its contents to others without explicid authorization is prohibited. Offenders will be held liable for the payment of damages. All rights reserved in the event Of the grant of a patent, utility model or design."

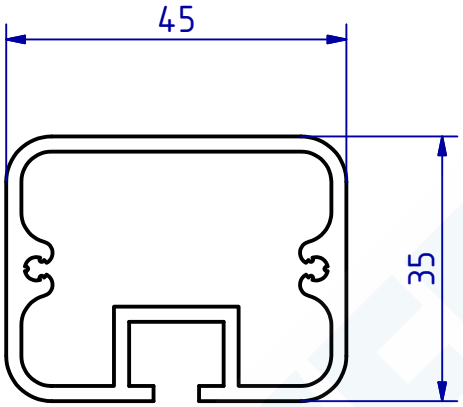

107175 Handlaufprofil Hl 3m
GSV-Nr. 2309
in Herstellungslängen à 3m
Aluminium EV1 silberfarbig eloxiert

107175 Handrail standard length 3m
GSV-No. 2309
aluminium silver anodized (EV1)

SCHWEPPER
Beschlag GmbH & Co. KG
Velberter Straße 83, 42579 Heiligenhaus Germany
www.schwepper.com

EDV-No.: 107175

Material:

	Datum	Name
Gez.	03.06.2016	mla
Gepr.	03.06.2016	M.Schwenk

Status	Changes	Date	Name

Technische Änderungen vorbehalten!
Subject to technical changes!

Handlaufprofil Hl 3m

GSV 2309

1

A4